OLYMPUS

MICRO FOURTHIRDS

使用说明书

感谢您购买奥林巴斯产品。
为了确保您的安全，请在使用之前仔细阅读本使用说明书，并将其妥善保存，以供需要时参考。

M. ZUIKO DIGITAL

ED 45mm f/1.2 PRO

型号：IM009

WD242201
Printed in China

● 奥林巴斯(中国)有限公司
热线咨询电话：400-650-0303
工作时间：星期一 ～ 星期五 8:45～17:30
法定节假日休息

主页：http://www.olympus-imaging.cn
客户服务中心：
上海：上海市徐汇区淮海中路1010号
嘉华中心10楼　邮编：200031

出版日期 2017.8.

© 2017 OLYMPUS CORPORATION

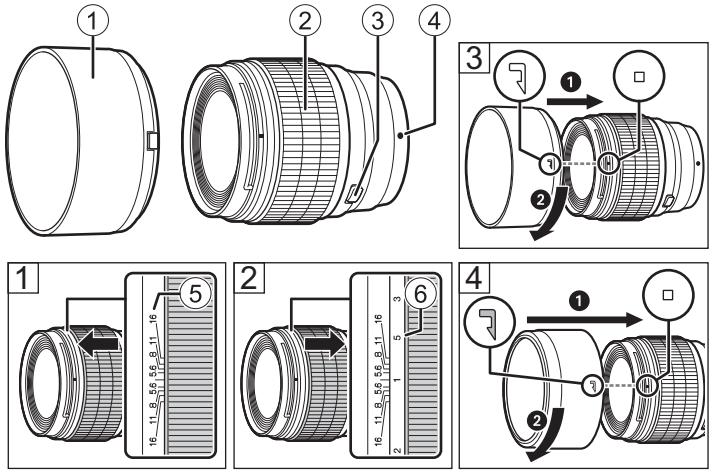

各部位名称

① 镜头遮光罩　③ L-Fn按钮　⑤ 景深指示
② 对焦环　④ 安装指示标志　⑥ 距离指示标记

对焦环

滑动以改变对焦方式（图1和2）（手动对焦离合机构）。

- **无法看到距离指示标记的位置（图1）**
  镜头将在照相机设置的对焦模式下工作。
- **可以看到距离指示标记的位置（图2）**
  镜头将在MF模式下工作，不管照相机设置的对焦模式如何。
  通过旋转镜头对焦环进行对焦。
  景深根据使用照相机所选光圈的不同而异，并通过镜头上的景深指示显示。

L-Fn按钮

按下此按钮时，AF不起作用。
您可以使用照相机指派其他功能。有关详情，请参阅照相机附带的使用说明书。

安装遮光罩（图3）/存放遮光罩（图4）

若要取下遮光罩，请按住遮光罩解锁按钮并同时旋转遮光罩。

拍摄时的注意事项

- 如果自动对焦（AF）不可用，请检查对焦环的滑动位置。
- 使用 2 枚以上或比较厚的滤光镜进行拍摄时，图像边缘可能被切除。
- 使用闪光灯时，闪光灯可能会被镜头、遮光罩等遮挡。
- 当您滑动对焦环时，对焦距离可能会改变。
- 距离和景深指示仅用作参考。

注意：请务必阅读

⚠ 警告：安全防范须知

- 请勿用镜头看太阳。否则可能会引起失明或视觉损伤。
- 请勿在未装上镜头盖的状态下放置镜头。阳光聚集时会引起故障或火灾。
- 装上照相机时请勿将镜头对准太阳。阳光聚集时会引起故障或火灾。

本镜头中的软件可能包含第三方软件。任何第三方软件均符合其版权所有者或许可证发行者规定的条款和条例。
这些条款和其它第三方软件通知可以在网站
http://www.olympus.co.jp/en/support/imsg/digicamera/download/notice/notice.cfm中所存储的软件通知PDF文件中找到。

本产品遵照T-Engine论坛（www.tron.org）μT-License采用μT-Kernel源代码。

维护

使用市售的吹气球清除镜头上的灰尘。镜头上的灰尘可用拭镜纸轻轻地擦拭。

主要规格

卡口	:Micro Four Thirds 接口
焦距	:45 毫米 （相当于 35 毫米照相机的 90 毫米镜头）
最大光圈	:f/1.2
视角	:27°
镜头结构	:10 组 14 枚
光圈范围	:f/1.2 ～ f/16
拍摄距离	:0.5 米 ～ ∞（无穷远）
对焦方式	:AF/MF 转换
重量	:410 克(不含镜头遮光罩和镜头盖)
外形尺寸	
最大直径 × 长度	:Φ70 × 84.9 毫米
镜头遮光罩安装方式	:卡口式
滤光镜安装螺纹直径	:Φ62 毫米

* 设计和规格可能会进行更改，恕不另行通知。

Micro Four Thirds 和 Micro Four Thirds 标识是 OLYMPUS CORPORATION 的商标或注册商标。

环保使用期限	部件名称	有害物质					
		铅（Pb）	汞（Hg）	镉（Cd）	六价铬（Cr^{6+}）	多溴联苯（PBB）	多溴二苯醚（PBDE）
10	机体外壳	×	○	○	○	○	○
	电子组装零件	×	○	○	○	○	○
	内部结构零件	×	○	○	○	○	○
	光学零件	○	○	○	○	○	○

本表格依据 SJ/T11364 的规定编制。
※备注
环保使用期限: 该标志是根据中华人民共和国［电子信息产品污染控制管理办法］及［电子信息产品环保使用期限通则］的有关规定制定的销售类电子信息产品的环保使用期限。
○: 表示该有害物质在该部件所有均质材料中的含量均在 GB/T26572 规定的限量要求以下。
×: 表示该有害物质至少在该部件的某一均质材料中的含量超出 GB/T26572 标准规定的限量要求。
本产品中含有的有害物质的部件皆因全球技术发展水平限制而无法实现有害物质的替代。