使用说明书

感谢您购买本产品。
为了确保您的安全，请在使用之前仔细阅读本使用说明书，
并将其妥善保存，以供需要时参考。

M. ZUIKO DIGITAL

14-42mm F3.5-5.6 Ⅲ

WG060500

型号：IM041

Printed in Vietnam

奥之心精密光学（上海）有限公司
咨询热线电话：4006062084
工作时间：星期一 ～ 星期五 8:45 ～ 17:30
法定节假日休息

主页：https://om-digitalsolutions.cn
地址：上海市长宁区娄山关路523号金虹桥国际中心10楼06室
邮编：200051

出版日期 2026.03

© 2026 OM Digital Solutions Corporation

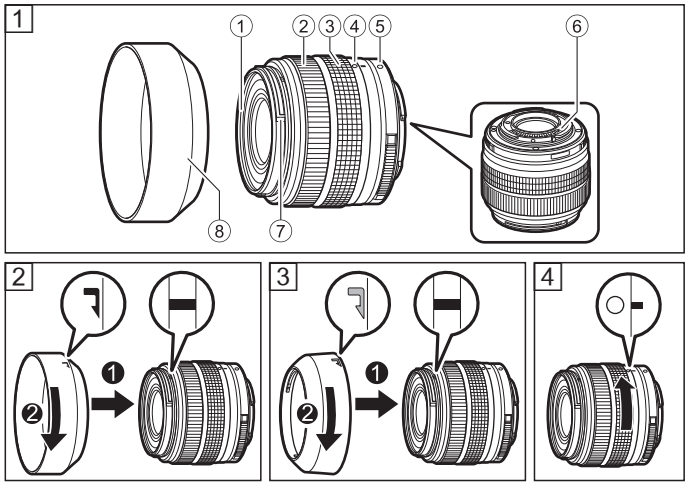

各部位名称（图 1）

① 滤光镜安装螺纹　② 聚焦环　③ 变焦环
④ 收回指示标　⑤ 安装指示标志　⑥ 电路触点
⑦ 遮光罩安装部位　⑧ 镜头遮光罩 （选购 ：LH-49B/LH-49B OM）

安装遮光罩（图 2）

存放遮光罩（图 3）

拍摄时的注意事项

- 在镜头收回时不能拍摄。在开始拍摄之前，旋转对焦环以便伸长镜头，直至焦点距离指示标记显示位于14 mm和42 mm之间的值。
- 要收回镜头，旋转对焦环直至收回指示标（④）与“▬”对齐（图4）。
- 使用 2 枚以上或比较厚的滤光镜进行拍摄时，图像边缘可能被切除。
- 使用闪光灯时，闪光灯可能会被镜头、遮光罩等遮挡。
- 请勿接触照相机的电路触点。

注意：请务必阅读

⚠ 警告：安全防范须知

- 请勿用镜头看太阳。否则可能会引起失明或视觉损伤。
- 请勿在未装上镜头盖的状态下放置镜头。阳光聚集时会引起故障或火灾。
- 装上照相机时请勿将镜头对准太阳。阳光聚集时会引起故障或火灾。

对于因在购买国家或地区以外使用本产品而导致的违反当地法规的行为，制造商不承担任何责任。

本镜头中的软件可能包含第三方软件。任何第三方软件均符合其版权所有者或许可证发行者规定的条款和条例。
这些条款和其它第三方软件通知可以在网站
https://support.jp.omsystem.com/en/support/imsg/digicamera/download/notice/notice.html中所存储的软件通知PDF文件中找到。

维护

使用市售的吹气球清除镜头上的灰尘。镜头上的灰尘可用拭镜纸轻轻地擦拭。

Micro Four Thirds 和 Micro Four Thirds 标识是奥之心数字科技株式会社的商标或注册商标。

主要规格

卡口	:Micro Four Thirds 接口
焦距	:14 毫米 ～ 42 毫米（相当于 35 毫米照相机的 28 毫米 ～ 84 毫米镜头）
最大光圈	:F3.5 ～ F5.6
视角	:75° ～ 29°
镜头结构	:7 组 8 枚
光圈范围	:F3.5 ～ F22
拍摄距离	:0.13 米 ～ ∞（无穷远）
对焦方式	:AF/MF 转换
外形尺寸	:最大直径 ⌀ 60 × 长度 50.5 毫米
重量	:124 克（不含镜头遮光罩和镜头盖）
镜头遮光罩	:卡口式
滤光镜尺寸	:⌀ 46 毫米

* 设计和规格可能会进行更改，恕不另行通知。

产品中有害物质的名称及含有的信息表

环保使用期限	部件名称	有害物质									
		铅 (Pb)	汞 (Hg)	镉 (Cd)	六价铬 (Cr^{6+})	多溴联苯 (PBB)	多溴二苯醚 (PBDE)	邻苯二甲酸二正丁酯 (DBP)	邻苯二甲酸二异丁酯 (DIBP)	邻苯二甲酸丁基苄酯 (BBP)	邻苯二甲酸二(2-乙基)己酯 (DEHP)
10	机体外壳	×	○	○	○	○	○	○	○	○	○
	电子组装零件	×	○	○	○	○	○	○	○	○	○
	内部结构零件	×	○	○	○	○	○	○	○	○	○
	光学零件	○	○	○	○	○	○	○	○	○	○

注 1：
环保使用期限：该标志是根据中华人民共和国《电子信息产品污染控制管理办法》及《电子信息产品环保使用期限通则》的有关规定制定的销售类电子信息产品的环保使用期限。
注 2：
○：表示该有害物质在该部件所有均质材料中的含量均不超出电器电子产品有害物质限制使用国家标准要求。
×：表示该有害物质至少在该部件的某一均质材料中的含量超出电器电子产品有害物质限制使用国家标准要求。
本产品中含有的有害物质的部件皆因全球技术发展水平限制而无法实现有害物质的替代。
注 3：
以上未列出的部件，表明其有害物质含量均不超出电器电子产品有害物质限制使用国家标准要求。