OLYMPUS

ZUIKO DIGITAL 35mm f3.5 MACRO

VH364801

JP 各部の名称
KR 각 부분의 명칭
CS 各部分名称
CT 各部分名稱

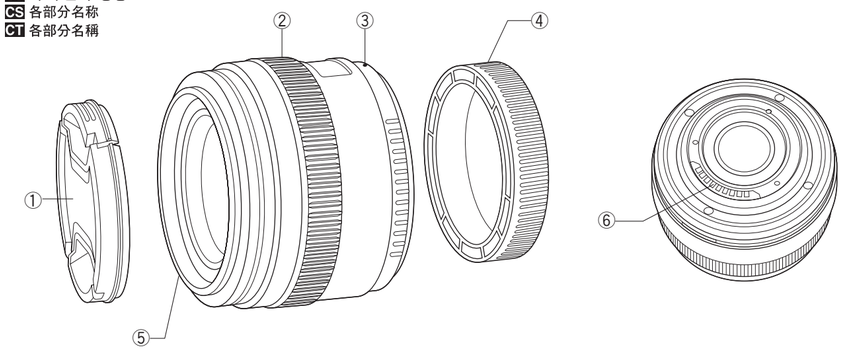

JP レンズ構成
KR 렌즈 구성
CS 镜头结构
CT 鏡頭結構

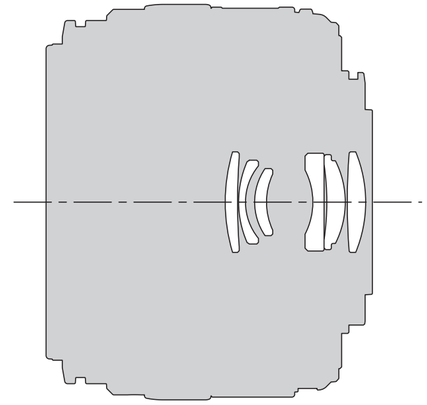

JP 取扱説明書

このたびは当社製品をお買い上げいただきありがとうございます。ご使用前に本説明書の内容をよくご理解の上、安全に正しくご使用ください。この説明書はご使用の際にいつでも見られるように大切に保管してください。

特　長

- オリンパスデジタルカメラ一眼レフ「フォーサーズシステム」専用の高い描写力を持つレンズです。
- 35mmフィルムカメラで70mmに相当する中望遠マクロレンズです。
- 別売のテレコンバータEC-14は、次の条件で使用できます。

ピント合わせ	撮影可能範囲
AF	25cm～∞（無限遠）
MF	16.8cm～∞（無限遠）

- 別売のエクステンションチューブEX-25は次の条件で使用できます。

ピント合わせ	撮影可能範囲	倍　率 （ ）は35mmフィルムカメラ換算
MF	14.6cm～15.6cm	0.70～1.68× （1.40～3.36×）

- リングフラッシュRF-11／ツインフラッシュTF-22：別売のフラッシュアダプターリングFR-1が必要です。

主な仕様

マウント	：フォーサーズ マウント
焦点距離	：35mm
最大口径比	：F3.5
画角	：34°
レンズ構成	：6群6枚 多層膜コーティング（一部単層）
絞り制御	：F3.5～F22
撮影距離	：0.146m～∞（無限遠）
ピント調整方式	：AF/MF切り換え
質量	：165g（キャップを除く）
大きさ 最大径×全長	：φ71×53mm
フィルター取り付けネジ径	：52mm

※外観・仕様は改善のため予告なく変更することがありますので、ご了承ください。

各部の名称

①フロントキャップ　④リアキャップ
②フォーカスリング　⑤フィルター取り付けネジ
③取り付け指標　⑥電気回路接点

撮影時のご注意

- フィルターを2枚以上重ねたり、厚さのある種類を使用したときには、画面にケラレが生ずることがあります。

オリンパス イメージング株式会社
〒163-0914 東京都新宿区西新宿2の3の1 新宿モノリス

●ホームページによる情報提供について
製品仕様、パソコンとの接続、OS対応の状況、Q&A等の各種情報を弊社のホームページで提供しております。オリンパスホームページ **http://www.olympus.co.jp/** から「お客様サポート」のページをご参照ください。

●製品に関するお問い合わせ先
（カスタマーサポートセンター）
0120-084215
携帯電話・PHSからは　**0426-42-7499**
FAX　**0426-42-7486**
調査等の都合上、回答までにお時間をいただく場合がありますので、ご了承ください。
※カスタマーサポートセンターの営業日・営業時間、最新情報についてはオリンパスホームページにて情報提供しております。

KR 취급설명서

당사 제품을 구입해 주셔서 감사합니다. 사용 전에 본 설명서의 내용을 잘 이해하고 안전하게 사용해 주십시오. 이 설명서는 사용시에 늘 참조할 수 있도록 잘 보관하여 주십시오.

각 부분의 명칭

- 올림푸스 디지털 일안반사（Four Thirds 시스템）전용의 높은 묘사력을 가진 렌즈입니다.
- 35mm필름 카메라로 70mm에 상당하는 중망원 마이크로 렌즈입니다.
- 별매의 망원 컨버터 EC-14와 다음과 같은 조건에서 사용할 수 있습니다.

핀트조절	촬영가능범위
AF	25cm～∞(무한대)
MF	16.8cm～∞(무한대)

- 별매의 익스텐션 튜브EX-25는 아래의 범위 내에서 사용할 수 있습니다.

핀트조절	촬영가능범위	배율 ()은 35mm 필름 카메라 환산
MF	14.6cm～15.6cm	0.70～1.68X (1.40～3.36X)

- 링 플래시RF-11/트윈 플래시 TF-22:별매의 플래시 어댑터 링 FR-1이 필요합니다

각 부분의 명칭

① 프런트 캡　④ 리어 캡
② 초점 링　⑤ 필터 부착 나사
③ 부착 지표　⑥ 전기회로 접점

촬영시의 주의

- 필터를 2장 이상 겹치거나 두꺼운 종류를 사용할 때에는 화면 테두리가 검게 나타나는 수가 있습니다.

주된 사양

마운트	：Four Thirds 마운트
집점 거리	：35mm
최대 구경비	：F3.5
화각	：34°
렌즈 구성	：6군 6매 다층막 코팅(일부 단층)
조리개 제어	：F3.5～F22
촬영 거리	：0.146m～∞(무한대)
초점 조절방식	：AF/MF 전환 가능
무게	：165g(캡 제외)
크기 최대직경×전장	：Ø71×53mm
필터 부착 나사직경	：52mm

※ 외관, 사양은 개선을 위해 예고없이 변경되는 경우가 있습니다.

OLYMPUS KOREA CO., LTD.
Gangnam Bldg., 637-31, Yeoksam-Dong
Gangnam-Gu, Seoul, Korea
http://www.olympus.co.kr/

제품 사용 중에 고장이 발생하였을 경우에는 제품에 첨부된 보증서를 지참하시고 가까운 OLYMPUS C/S 센터에 상담하여 주십시오.

서울 강남구 역삼동 637-31번지 강남빌딩
올림푸스 한국(주) 고객상담센터
Tel. 1544-3200/080-777-3200(수신자 부담)

CS 使用说明书

感谢您购买奥林巴斯产品。为了确保您的安全，请在使用之前仔细阅读本使用说明书，并将其妥善保存，以供需要时参考。

产品特征

- 此镜头为奥林巴斯数码单反照相机 "4/3 系统" 专用，具有极强的表现力。
- 此镜头相当于 35 毫米胶卷相机的 70 毫米中望远近拍镜头。
- 选购的增距镜 EC-14 可在下述条件下使用。

对焦方式	可能拍摄范围
AF	25cm~∞（无穷远）
MF	16.8cm~∞（无穷远）

- 选购的近摄接环 EX-25 可在下述条件下使用。

对焦方式	可能拍摄范围	倍率 （）内为 35 毫米胶卷照相机换算值
MF	14.6cm~15.6cm	0.70~1.68X (1.40~3.36X)

- 环形闪光灯 RF-11 / 双闪光灯 TF-22：需另外购买闪光灯适配环 FR-1

主要规格

安装	：4/3 规格
焦距	：35 毫米
最大光圈	：F3.5
视角	：34°
镜头结构	：6 组 6 枚 多层镀膜处理（部分为单层）
光圈范围	：F3.5 ~ F22
拍摄距离	：0.146m ~ ∞（无穷远）
对焦方式	：AF/MF 转换
重量	：165 克（不包括镜头盖）
外形尺寸（最大直径 × 全长）	：φ 71 × 53 毫米
滤光镜安装螺纹直径	：52 毫米

※ 设计和规格可能会进行更改，恕不另行通知

各部分的名称

①前盖　④后盖
②对焦环　⑤滤光镜安装螺纹
③安装指示标志　⑥电路触点

拍摄时的注意事项

- 使用 2 枚以上或比较厚的滤光镜进行拍摄时，图像边缘可能被切除。

奥林巴斯(上海)映像销售有限公司
主页：http://www.olympus.com.cn
客户服务中心：
北京：北京市东城区东长安街1号 东方广场W2办公楼707室
电话：010-8518-0009 传真：010-8518-1899 邮编：100738
上海：上海市天钥桥路30号 美罗大厦
电话：021-64267119 传真：021-64268325 邮编：200030
广州：广州市环市东路403号广州国际电子大厦 1605-1608室
电话：020-6122-7111 传真：020-6122-7120 邮编：510095

CT 使用說明書

感謝您購買奧林巴斯產品。為了確保您的安全，請在使用之前仔細閱讀本使用說明書，併將其妥善保存，以供需要時參考。

產品特徵

- 此鏡頭為奧林巴斯數碼單反照相機 "4/3 系統" 專用，具有極強的表現力。
- 此鏡頭相當於 35 毫米膠卷相機的 70 毫米中望遠近拍鏡頭。
- 選購的增距鏡 EC-14 可在下述條件下使用。

對焦方式	可能拍攝範圍
AF	25cm~∞（無窮遠）
MF	16.8cm~∞（無窮遠）

- 選購的近攝接環 EX-25 可在下述條件下使用。

對焦方式	可能拍攝範圍	倍率 （）內為 35 毫米膠卷照相機換算值
MF	14.6cm~15.6cm	0.70~1.68X (1.40~3.36X)

- 環形閃光燈 RF-11 / 雙閃光燈 TF-22：需另外購買閃光燈適配環 FR-1

主要規格

安裝	：4/3 規格
焦距	：35 毫米
最大光圈	：F3.5
視角	：34°
鏡頭結構	：6 組 6 枚 多層鍍膜處理（部分為單層）
光圈范圍	：F3.5～F22
拍攝距離	：0.146m～∞（無窮遠）
對焦方式	：AF/MF 轉換
重量	：165 克（不包括鏡頭蓋）
外形尺寸（最大直徑×全長）	：φ 71 × 53 毫米
濾光鏡安裝螺紋直徑	：52 毫米

※ 設計和規格可能會進行更改，恕不另行通知

各部分的名稱

①前蓋　④後蓋
②對焦環　⑤濾光鏡安裝螺紋
③安裝指示標志　⑥電路觸點

拍攝時的注意事項

- 使用 2 枚以上或比較厚的濾光鏡進行拍攝時，圖像邊緣可能被切除。

奥林巴斯香港中国有限公司
香港九龍尖沙咀海港城港威大廈6座35樓
電話：00852-2730-1505 傳真：00852-2730-7976

JP ご注意　必ずお読みください　KR 주의　반드시 읽어주십시오　CS 注意：请务必阅读　CT 注意：請務必閱讀

JP ⚠ 警告 安全上のご注意
KR ⚠ 경고 안전상의 주의
CS ⚠ 警告 安全防范须知
CT ⚠ 警告 安全防範須知

[JP] レンズで太陽を見ないでください。
[KR] 렌즈로 태양을 보지 마십시오.
[CS] 请勿用镜头看太阳。
[CT] 請勿用鏡頭看太陽。

[JP] カメラに取り付けた状態でレンズを太陽に向けないでください。太陽光が焦点を結んで故障や火災の原因になることがあります。
[KR] 카메라에 부착한 상태로 렌즈를 태양으로 향하게 하지 마십시오. 태양광이 집점을 모아 고장이나 화재의 원인이 되는 일이 있습니다.
[CS] 装上照相机时请勿将镜头对准太阳。阳光聚集时会引起故障或火灾。
[CT] 裝上照相機時請勿將鏡頭對准太陽。陽光聚集時會引起故障或火災。

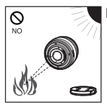

[JP] レンズキャップを付けずに放置しないでください。太陽光が焦点を結んで故障や火災の原因になることがあります。
[KR] 렌즈 뚜껑을 씌우지 않은 채 방치하지 마십시오. 태양광이 집점을 모아 화재의 원인이 되는 일이 있습니다.
[CS] 请勿在未装上镜头盖的状态下放置镜头。阳光聚集时会引起故障或火灾。
[CT] 請勿在未裝上鏡頭蓋的狀態下放置鏡頭。陽光聚集時會引起故障或火災。

JP 取り扱い上のご注意　KR 취급상의 주의　CS 操作防范须知　CT 操作防範須知

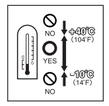

[JP] 使用温度範囲
[KR] 사용온도 범위
[CS] 使用温度范围
[CT] 使用溫度範圍

[JP] 強い力
[KR] 강한 압력
[CS] 请勿重压
[CT] 請勿重壓

[JP] 接点部に触れないでください。
[KR] 접점부를 만지지 마십시오.
[CS] 请勿触摸触点部分。
[CT] 請勿觸摸觸點部分。

[JP] 多湿
[KR] 다습
[CS] 请勿置于潮湿环境
[CT] 請勿置於潮濕環境

[JP] 急激な温度変化
[KR] 급격한 온도 변화
[CS] 避免剧烈的温度变化
[CT] 避免劇烈的溫度變化

[JP] レンズに触れないでください。
[KR] 렌즈를 만지지 마십시오.
[CS] 请勿触摸镜头。
[CT] 請勿觸摸鏡頭。

[JP] 落下
[KR] 낙하
[CS] 请勿跌落
[CT] 請勿跌落

[JP] 磁気
[KR] 자기
[CS] 请勿置于磁场环境
[CT] 請勿置於磁場環境

[JP] 接点部を下にして置かないでください。
[KR] 접점부를 밑으로 하여 놓지 마십시오.
[CS] 请勿将触点部分向下安放。
[CT] 請勿將觸點部分向下安放。

[JP] 水没
[KR] 침수
[CS] 请勿浸水
[CT] 請勿浸水

[JP] 有機溶剤
[KR] 유기용제
[CS] 请勿接触有机溶剂
[CT] 請勿接觸有機溶劑

JP 保管上のご注意
KR 보관상의 주의
CS 存储防范须知
CT 存儲防範須知

[JP] 使わないときはレンズキャップを付けておいてください。
[KR]사용하지 않을 때는 렌즈 뚜껑을 씌워두십시오.
[CS] 镜头不使用时请装上镜头盖。
[CT] 鏡頭不使用時請裝上鏡頭蓋。

[JP] 防虫剤のあるところ
[KR] 방충제가 있는 곳
[CS] 请勿置于有防虫剂的环境
[CT] 請勿置於有防蟲劑的環境

[JP] レンズの清掃
[KR] 렌즈의 청소
[CS] 清洁镜头
[CT] 清潔鏡頭

©2005 OLYMPUS IMAGING CORP. Printed in China

OLYMPUS®

ZUIKO DIGITAL
35mm f3.5 MACRO

CE

EN Nomenclature
FR Nomenclature
DE Bezeichnung der Teile
ES Nomenclatura

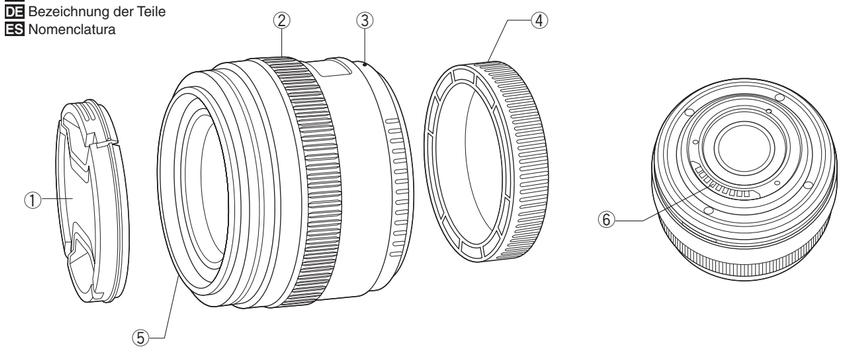

EN Lens configuration
FR Configuration de l'objectif
DE Optische Konstruktion
ES Configuración de objetivo

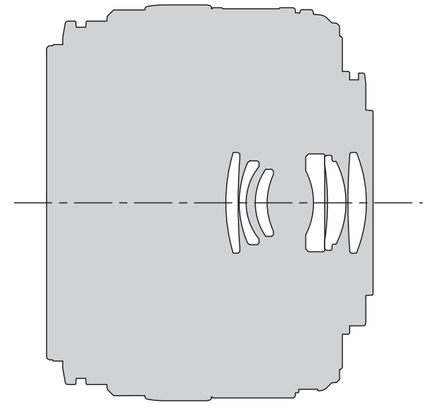

EN INSTRUCTIONS

Thank you for purchasing this Olympus product . To ensure your safety, please read this instruction manual before use, and keep it handy for future reference.

For customers in Europe
The "CE" mark indicates that this product complies with the European requirements for safety, health, environment and customer protection. CE-mark products are for sale in Europe.

For customers in USA
FCC Notice
This device complies with part 15 of the FCC rules. Operation is subject to the following two conditions: (1) This device may not cause harmful interference, and (2) this device must accept any interference received, including interference that may cause undesired operation.
Any unauthorized changes or modifications to this equipment would void the user's authority to operate.

For customers in CANADA
This Class B digital apparatus complies with Canadian ICES-003.

Nomenclature

① Front cap
② Focus ring
③ Mount index
④ Rear cap
⑤ Filter mount thread
⑥ Electrical contacts

Notes on Shooting

- Edges of pictures may be cut off if more than one filter is used or if a thick filter is used.

Features

- The 35mm f3.5 MACRO is a lens with high imaging capability, designed exclusively for use with Olympus FOUR THIRDS single-lens-reflex digital cameras.
- Medium telephoto macro lens equivalent to a 70 mm lens on a 35 mm film camera.
- The optional EC-14 Teleconverter can be used in the following conditions:

Focus adjustment	Working distance
AF	25 cm – ∞ (infinity) (9.8in – ∞ (infinity))
MF	16.8 cm – ∞ (infinity) (6.6in – ∞ (infinity))

- The optional EX-25 Extension Tube can be used in the following conditions:

Focus adjustment	Working distance	Magnification ( ): When converted to 35 mm film camera
MF	14.6cm – 15.6cm (5.8in – 6.1in)	0.70 – 1.68X (1.40 – 3.36X)

- Ring Flash RF-11 / Twin Flash TF-22 : The optional FR-1 Flash Adapter Ring is required.

Main Specifications

Mount	: Four Thirds Mount
Focal distance	: 35 mm
Max. aperture	: f3.5
Image angle	: 34˚
Lens configuration	: 6 groups, 6 lenses Multilayer film coating (partially single layered)
Iris control	: f3.5 to f22
Shooting range	: 0.146 m (0.5ft) to ∞ (infinity)
Focus adjustment	: AF/MF switching
Weight	: 165 g (6.4 oz) (excluding cap)
Dimensions	: Max. dia. Ø 71 x Overall length 53 mm (2.1in)
Filter mount thread diameter	: 52 mm

- Specifications are subject to change without any notice or obligation on the part of the manufacturer.

OLYMPUS IMAGING AMERICA INC.

Two Corporate Center Drive, Po Box 9058, Melville, NY 11747-9058, U.S.A. Tel. 1-631-844-5000

Technical Support (USA)
24/7 online automated help: **http://www.olympusamerica.com/E1**
Phone customer support: Tel. **1-800-260-1625 (Toll-free)**

FR MODE D'EMPLOI

Nous vous remerçions pour l'achat du produit Olympus. Pour votre propre sécurité, veuillez lire ce mode d'emploi avant utilisation et conservez le dans un lieue sûr pour un usage ultérieur.

Pour les utilisateurs en Europe
La marque "CE" indique que ce produit est conforme aux exigences européennes en matière de sécurité, santé, environnement et protection du consommateur. Les produits avec la marque "CE" sont pour la vente en Europe.

Pour les consommateurs aux États-Unis
Notice FCC
Cet appareil est conforme aux normes de la Section 15 des directives FCC. Son utilisation est soumise aux deux conditions suivantes: (1) Cet appareil ne doit pas causer de brouillage radioélectrique, et (2) cet appareil doit pouvoir résister à toutes les interférences, y compris celles susceptibles d'entraver son bon fonctionnement.
Toute modification non autorisée peut annuler la permission accordée à l'utilisateur de se servir de ce matériel.

Pour les utilisateurs au Canada
Cet appareil numérique de la classe B est conforme à la norme NMB-003 du Canada.

Nomenclature

① Bouchon avant
② Bague de mise au point
③ Repère de montage
④ Bouchon arrière
⑤ Filetage de montage du filtre
⑥ Contacts électriques

Remarques sur la prise de vue

- Les bords des images risquent d'etre coupés si plusieurs filtres sont utilisés ensemble ou en utilisant un filtre épais.

Caractéristiques

- Le 35mm f3.5 MACRO est un objectif avec une capacité d'image élevée, conçu exclusivement pour etre utilisé avec des appareils photo numériques reflex FOUR THIRDS Olympus.
- Objectif gros plan téléobjectif moyen équivalent à un objectif de 70 mm sur un appareil photo à film de 35 mm.
- Le téléconvertisseur EC-14 en option peut être utilisé dans les conditions suivantes:

Réglage de mise au point	Plage de fonctionnement
AF	25 cm à ∞ (infini)
MF	16,8 cm à ∞ (infini)

- Le tube rallonge EX-25 en option peut être utilisé dans les conditions suivantes:

Réglage de mise au point	Plage de fonctionnement	Grossissement ( ): Converti en valeur pour un appareil photo à film de 35 mm
MF	14,6cm à 15,6cm	0,70 à 1,68X (1,40 à 3,36X)

- Flash annulaire RF-11 / Flashes jumeaux TF-22 : La bague d'adaptation de flash FR-1 en option est nécessaire.

Caractéristiques principales

Monture	: Monture Four Thirds
Longueur focale	: 35 mm
Ouverture maximale	: f3,5
Angle de vue	: 34˚
Configuration de l'objectif	: 6 groupes, 6 lentilles Revêtement multicouche (simple couche en partie)
Commande de diaphragme	: f3,5 à f22
Plage de prise de vue	: 0,146m à ∞ (infini)
Ajustement de mise au point	: Commutation AF/MF
Poids	: 165 g (bouchon exclu)
Dimensions	: Max. dia. Ø71 x Longueur totale 53mm
Diamètre de filetage du montage du filtre	: 52 mm

- Caractéristiques modifiables sans préavis ni obligations de la part du fabricant.

OLYMPUS IMAGING EUROPA GMBH
Locaux : Wendenstrasse 14-18, 20097 Hamburg, Allemagne
Tél. : +49 40-23 77 3-0 / Fax : +49 40-23 07 61
Livraisons de marchandises : Bredowstrasse 20, 22113 Hamburg, Allemagne
Adresse postale : Postfach 10 49 08, 20034 Hamburg, Allemagne

Support technique européen :
Visitez notre site à l'adresse **http://www.olympus-europa.com**
ou appelez le NUMÉRO D'APPEL GRATUIT * : **00800 - 67 10 83 00**
NUMÉROS D'APPEL PAYANTS : **+49 180 5 - 67 10 83** ou **+49 40 - 237 73 899**

DE BEDIENUNGSANLEITUNG

Wir bedanken uns für den Kauf dieses Olympus Produktes. Um einen sachgemäßen und sicheren Gebrauch zu gewährleisten, empfehlen wir Ihnen, diese Anleitung sorgfältig zu lesen und zur späteren Bezugnahme aufzubewahren.

Für Europa
Das "CE"-Zeichen bestätigt, dass dieses Produkt mit den europäischen Bestimmungen für Sicherheit, Gesundheit, Umweltschutz und Personenschutz übereinstimmt. Mit dem "CE"-Zeichen ausgewiesene Produkte sind für Europa vorgesehen.

Für USA
FCC-Hinweis
Dieses Gerät erfüllt die Auflagen unter Abschnitt 15 der FCC-Bestimmungen. Das Betreiben dieses Geräts ist zulässig, wenn die nachfolgend genannten beiden Auflagen erfüllt werden:1) Von diesem Gerät dürfen keine schädlichen Störeinstreuungen ausgehen, und 2) dieses Gerät muss die Einwirkung von Störeinstreuungen zulassen. Dies schließt Störeinstreuungen ein, welche Beeinträchtigungen der Funktionsweise oder Betriebsstörungen verursachen können. Werden an diesem Gerät Änderungen und Umbauten ohne ausdrückliche Genehmigung des Herstellers vorgenommen, erlischt die Betriebserlaubnis für dieses Gerät.

Für Kanada
Dieses Gerät wurde als Digitalgerät der Klasse B in Übereinstimmung mit Canadian ICES-003 klassifiziert.

Bezeichnung der Teile

① Vorderer Objektivdeckel
② Schärfering
③ Ausrichtmarkierung
④ Hinterer Objektivdeckel
⑤ Filtergewinde
⑥ Elektrische Kontakte

Hinweise zum Fotografieren

- Bei der Verwendung von mehr als einem Filter oder einem dicken Filter kann es zu Randabschattungen kommen.

Besondere Merkmale

- Dieses 35mm f3.5 MACRO ist ein Objektiv mit hoher Bildqualität zur exklusiven Verwendung mit einer Olympus FOUR THIRDS Spiegelreflex-Digitalkamera.
- Makro-Objektiv mit leichter Telewirkung, entspricht 70 mm Brennweite bei einer 35 mm Kamera.
- Die Verwendung mit dem optional erhältlichen Tele-Konverter EC-14 ist unter den folgenden Bedingungen möglich:

Scharfstellung	Entfernungs-bereich
AF	25 cm – ∞ (unendlich)
MF	16,8 cm – ∞ (unendlich)

- Die Verwendung mit dem optional erhältlichen Zwischenring EX-25 ist unter den folgenden Bedingungen möglich:

Scharfstellung	Entfernungs-bereich	Vergrößerungsfaktor ( ): Bei Umrechnung für eine 35 mm Kamera
MF	14,6cm – 15,6cm	0,70 – 1,68X (1,40 – 3,36X)

- Ringblitz RF-11 / Zweifachblitz TF-22 : Der optionale Blitz-Adapterring FR-1 ist erforderlich.

Technische Daten

Fassung	: FOUR THIRDS-Anschluss
Brennweite	: 35 mm
Lichtstärke	: f3,5
Bildwinkel	: 34˚
Optische Konstruktion	: 6 Gruppen, 6 Linsen mehrfach beschichtet (teilweise einfach beschichtet)
Blendenskala	: f3,5 bis f22
Entfernung	: 0,146 m bis ∞ (unendlich)
Scharfstellung	: AF/MF-Umschaltung
Gewicht	: 165 g (Ohne Objektivdeckel)
Abmessungen	: Max. Durchmesser Ø71 x Gesamtlänge 53 mm
Filtergewindedurchmesser	: 52 mm

- Änderungen der technischen Daten ohne Vorankündigung des Herstellers jederzeit vorbehalten.

OLYMPUS IMAGING EUROPA GMBH
Geschäftsanschrift: Wendenstraße 14-18, 20097 Hamburg, Deutschland
Tel.: +49 40-23 77 3-0 / Fax: +49 40-23 07 61
Lieferanschrift: Bredowstraße 20, 22113 Hamburg, Deutschland
Postanschrift: Postfach 10 49 08, 20034 Hamburg, Deutschland

Technische Unterstützung für Kunden in Europa:
Bitte besuchen Sie unsere Internetseite **http://www.olympus-europa.com**
oder rufen Sie unsere GEBÜHRENFREIE HOTLINE AN*: **00800 - 67 10 83 00**
GEBÜHRENPFLICHTIGE HOTLINES: **+49 180 5 - 67 10 83 oder +49 40 - 237 73 899**

ES INSTRUCCIONES

Muchas gracias por comprar el producto Olympus. Antes de usar, lea este manual de instrucciones para proteger su seguridad, y guárdelo en un lugar práctico para usar como referencia futura.

Para los clientes de Europa
La marca "CE" indica que este producto cumple con los requisitos europeos de seguridad, salud, protección del medio ambiente y del usuario. Los productos de marca CE están en venta en Europa.

Para los clientes de EE.UU.
Aviso FCC
Este dispositivo cumple con la parte 15 de los reglamentos FCC. La operación está sujeta a las siguientes dos condiciones: (1) Este dispositivo no puede ocasionar interferencias que ocasionen daños, y (2) este dispositivo puede aceptar cualquier interferencia, incluyendo interferencia que pueda ocasionar una operación indeseada.
Cualquier cambio o modificación sin autorización a este equipo anulará el derecho del usuario a operarlo.

Para los clientes de Canadá
Este aparato digital de Clase B cumple con la norma canadiense ICES-003.

Nomenclatura

① Tapa delantera
② Anillo de enfoque
③ Índice de montura
④ Tapa trasera
⑤ Rosca de montura de filtro
⑥ Contactos eléctricos

Notas sobre la toma fotográfica

- Los bordes de las imágenes pueden cortarse si se usa más de un filtro o un filtro grueso.

Características

- El objetivo de 35mm f3.5 MACRO es un objetivo con una alta capacidad de imagen, diseñado exclusivamente para usar con las cámaras digitales réflex FOUR THIRDS Olympus
- Objetivo macro telefoto medio equivalente a un objetivo de 70 mm en una cámara con película de 35 mm.
- El teleconvertidor opcional EC-14 puede usarse en las condiciones siguientes:

Ajuste de enfoque	Distancia de operación
AF	25 cm – ∞ (infinito)
MF	16,8 cm – ∞ (infinito)

- El tubo de extensión EX-25 opcional puede usarse en las condiciones siguientes:

Ajuste de enfoque	Distancia de operación	Ampliación ( ): Cuando se convierte a una cámara con película de 35 mm
MF	14,6cm – 15,6cm	0,70 – 1,68X (1,40 – 3,36X)

- Flash de anillo RF-11 / Flash doble TF-22 : Se requiere del aro adaptador de flash FR-1 opcional.

Especificaciones principales

Montura	: Montura Four Thirds
Distancia focal	: 35 mm
Abertura máx.	: f3,5
Ángulo de imagen	: 34˚
Configuración de objetivo	: 6 grupos, 6 lentes Recubrimiento de múltiples capas (disposición simple parcial)
Control de diafragma	: f3,5 a f22
Distancia de toma fotográfica	: 0,146 m a ∞ (infinito)
Ajuste de enfoque	: Cambio AF/MF
Peso	: 165 g (excluyendo la tapa)
Dimensiones	: Ø máx. 71 x longitud total 53 mm
Diámetro de rosca de montura de filtro	: 52 mm

- Las especificaciones están sujetas a cambios sin previo aviso ni obligación por parte del fabricante.

OLYMPUS IMAGING EUROPA GMBH
Locales: Wendenstrasse 14-18, 20097 Hamburg, Alemania
Tel: +49 40-23 77 3-0 / Fax: +49 40-23 07 61
Entregas de mercancía: Bredowstrasse 20, 22113 Hamburg, Alemania
Correspondencia: Postfach 10 49 08, 20034 Hamburg, Alemania

Asistencia técnica al cliente en Europa:
Visite nuestra página web **http://www.olympus-europa.com**
o llame a nuestro TELÉFONO GRATUITO* : **00800 - 67 10 83 00**
NÚMEROS DE PAGO: **+49 180 5 - 67 10 83** ó **+49 40 - 237 73 899**

EN Precautions: Be Sure to Read the Following

EN ⚠ Warnings: Safety Precautions
FR ⚠ Avertissements: Précautions de sécurité
DE ⚠ Achtung: Sicherheitshinweise
ES ⚠ Advertencias: Precauciones sobre la seguridad

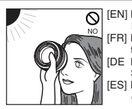

[EN] Do not view the sun through the lens.
[FR] Ne pas visualiser le soleil à travers l'objectif.
[DE Das Objektiv nicht direkt auf die Sonne ausrichten.
[ES] No observe el sol a través del objetivo.

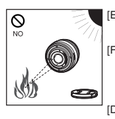

[EN] Do not leave the lens without the cap. If solar light is converged through the lens, a fire may result.
[FR] Ne pas laisser l'objectif sans le bouchon.
Si des rayons du soleil sont concentrés à travers l'objectif, un incendie risque de se produire.
[DE] Das Objektiv nur mit angebrachten Objektivdeckeln aufbewahren. Falls Sonnenstrahlen durch das Objektiv gebündelt werden, besteht Feuergefahr!
[ES] No deje el objetivo sin la tapa. Si la luz solar se concentra a través del objetivo, puede producir un incendio.

[EN] Do not point the camera lens at the sun. Sunlight will converge in the lens and focus inside the camera, possibly causing a malfunction or fire.
[FR] Ne pas pointer l'objectif monté sur l'appareil vers le soleil. Les rayons du soleil seront concentrés dans l'appareil photo, pouvant provoquer un mauvais fonctionnement ou un incendie.
[DE] Niemals das an der Kamera montierte Objektiv direkt auf die Sonne richten. Andernfalls können die einfallenden Sonnenstrahlen optisch stark gebündelt werden, so dass schwere Schäden auftreten können und/oder Feuergefahr besteht.
[ES] Evite que apunte el objetivo montado en la cámara apunte hacia el sol, ya que los rayos solares incidirán directamente en la cámara, lo que puede causar su malfuncionamiento y fuego.

FR Précautions: Bien lire la suite

DE Sicherheitshinweise: Bitte unbedingt die nachfolgenden Informationen lesen

ES Precauciones: Asegúrese de leer lo siguiente

EN Handling Precautions
FR Précautions de manipulation
DE Sicherheitshinweise zur Handhabung
ES Precauciones con la manipulación

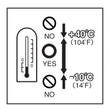

[EN] Working temperature range
[FR] Plage de température de fonctionnement
[DE] Betriebstemperatur
[ES] Gama de temperatura de operación

[EN] Abrupt temperature changes
[FR] Changements abruptes de température
[DE] Abrupte Temperaturschwankungen
[ES] Cambios de temperatura abruptos

[EN] Do not put the lens with its contacts facing down.
[FR] Ne pas poser l'objectif avec ses contacts tournés vers le bas.
[DE] Niemals das Objektiv mit nach unten weisenden Kontakten ablegen.
[ES] No coloque el objetivo con sus contactos hacia abajo.

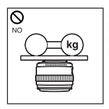

[EN] Too much pressure
[FR] Trop de pression
[DE] Zu hohe Druckausübung
[ES] Demasiada presión

[EN] Do not touch the lens.
[FR] Ne pas toucher l'objectif.
[DE] Nicht die Linse berühren.
[ES] No toque el objetivo.

[EN] Submergence
[FR] Étanchéité
[DE] Unterwassertauglichkeit
[ES] Sumergimiento

[EN] Do not touch the contacts.
[FR] Ne pas toucher les contacts.
[DE] Nicht die Objektivkontakte berühren
[ES] No toque los contactos.

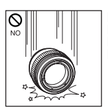

[EN] Do not drop
[FR] Ne pas laisser tomber.
[DE] Nicht fallen lassen.
[ES] No lo deje caer.

[EN] Organic solvents
[FR] Solvants organiques
[DE] Organische Lösungsmittel
[ES] Solventes orgánicos

[EN] Excessive moisture
[FR] Une humidité excessive
[DE] Hohe Feuchtigkeit
[ES] Mucha humedad

[EN] Magnetism
[FR] Magnétisme
[DE] Magnetismus
[ES] Magnetismo

EN Storage Precautions
FR Précautions de rangement
DE Sicherheitshinweise zur Aufbewahrung
ES Precauciones con el almacenamiento

[EN] Cap the lens when it is not used.
[FR] Mettre le bouchon sur l'objectif lorsqu'il n'est pas utilisé.
[DE] Bei Nichtgebrauch die Objektivdeckel anbringen.
[ES] Tape el objetivo cuando no lo use.

[EN] Lens cleaning
[FR] Nettoyage de l'objectif
[DE] Linsenreinigung
[ES] Limpieza del objetivo

[EN] Moth repellents
[FR] Produits antimites
[DE] Mottenkugeln
[ES] Antipolillas